LA COMPAGNIE

GERARD GERARD

PRESENTE

LES FANTOCHES

LES FANTOCHES

CRÉATION ORIGINALE
COMPAGNIE GÉRARD GÉRARD

THEATRE : INTÉRIEUR / EXTÉRIEUR (NUIT)

Durée du spectacle : 1h20
Genre : Fiction Métaphysique

Mise en scène : Michaël Filler
Dramaturgie et écritures : Collective.

Technique : Charles Vedel / Johan Lescure
musique : Denis Péan / Compagnie Gérard Gérard
Scénographie et Conception décor : Yves Mauffrey

Avec :
Jean-Baptiste Epiard
Cécile Guérin
Claire Schumm
Alexandre Moisescot
Nicolas Beduneau
Julien Bleitrach
Muriel Sapinho

Chargée de diffusion : Muriel Sapinho
Chargée de production : Cécile Guérin
Administration : Claire Schumm

llustrations : Michaël Filler

LES FANTOCHES...

« Tu veux savoir ce qu'il y a derrière la nuit ? Alors écoute, titube et regarde… »

Regarde ces deux amis qui font partie des meubles, là dans ce café de nulle part ou bien de partout, occupés à refaire le monde autour d'une table. Il est très tard... On repousse encore les limites ? Bienvenue dans une nuit sans fin. Ouvre la porte : c'est une fable surréaliste, poétique et rock'n roll. Les Fantoches ? Des personnages au teint pâle, habitants de la nuit et le mystère qui s'épaissit...

C'est une création originale issue de l'énergie collective de la Compagnie Gérard Gérard. Avec la complicité de Denis Péan (Lo'Jo) et le parrainage artistique de Wladyslaw Znorko (Cosmos Kolej). C'est aussi ma première mise en scène... Ce qui justifie les termes de parrainage et de complicité. Rencontré à l'École du Théâtre National de Chaillot, Wladyslaw Znorko nous a montré le chemin de la poésie; Denis Péan est venu en écrire pour nous. Ces deux fées se sont penchées sur le berceau de notre spectacle. Maintenant c'est à nous de poursuivre l'aventure.

Si tu veux tout savoir... Le spectacle vient sans doute d'un sentiment de confusion ressenti à des heures tardives dans les bars : lorsque le temps n'existe plus et qu'on devient tout à coup sentimental. Un questionnement métaphysique et une réponse : pataphysique. C'est une fiction de la mort et de l'au-delà défendue par un jeune collectif (trente ans de moyenne d'age...) C'est donc forcément assez cocasse. Nous sommes partis du principe que la plupart des bars sont habités la nuit lorsque le rideau de fer tombe (attention, je ne parle pas de ces cafés modernes à écran plat des grandes villes qui ont remplacé les vieux bars!). Bien sûr ce ne sont pas les mêmes occupants que le jour ni les mêmes règles. Ceux-là subissent une nuit éternelle... pour certains c'est un paradis pour d'autre l'ennui. Ce soir là : deux intrus ont glissé dans leur monde.

Le spectacle fait tour à tour référence au poème d'Appollinaire *La maison des morts,* ainsi qu'à la fameuse phrase de Jim Morrison sur les portes de la perception - elle est dans le spectacle si tu ne vois pas de quoi il s'agit... On nous demande souvent si nous avons écrit le texte. Oui... mais sur le plateau, avec le sentiment qu'un silence vaut bien une parole .

Michaël Filler

REGLEMENT

L'OPTIMISTE

L'AVENIR

DRAMATURGIE :

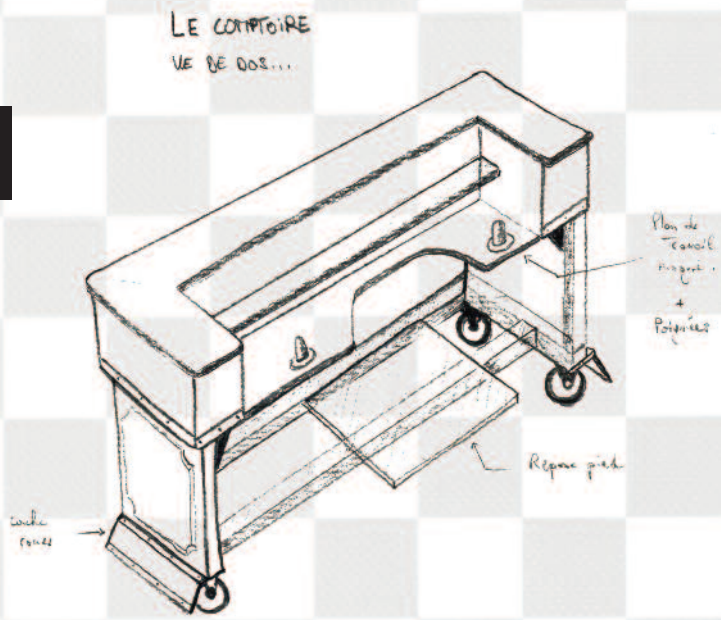

UNE NUIT SANS FIN DANS UN LIEU COMMUN...

On peut donc parler d'une unité de temps et de lieu. Au début de la pièce s'opère un glissement de la réalité - celle dans laquelle se situe le public - vers l'irréel et le fantastique. Dans l'univers des bars, ce moment correspond à la fermeture officielle de l'établissement, quand s'abaisse le rideau de fer. Il n'est pas rare alors d'observer les quelques derniers clients que l'alcool a rendu très loquace. Ils attendent comme s'ils ne voulaient plus rentrer chez eux... Cette situation, deux de nos personnages vont la vivre au début de notre histoire. De manière métaphorique, ils vont pénétrer lentement dans un tunnel dont ils ne ressortiront que difficilement le lendemain.

APRENDRE À VIVRE AVEC SA MORT...

Dans ce bar de nuit on attend... beaucoup et depuis longtemps. Chaque client-personnage possède sa propre histoire, certains se connaissent d'avant, d'autres ont appris à se connaitre. Le fait de se retrouver là ne veut pas dire la même chose pour tous. On n'accepte pas tous de mourir de la même manière. Nous voulons aborder cette thématique avec le plus de sincérité possible... Dans la vie, les acteurs de ce spectacle sont tous des amis très intimes : nous sommes une troupe. Nous pensons que le théâtre permet d' explorer l'invisible, de manière émotionnelle et profonde, pour ceux qui regardent comme pour ceux qui le font. Ces personnages qui hantent notre café sont comme coincés dans un état qui les dépassent, ils n'évoluent plus, mais surtout ne peuvent plus changer quoi que ce soit. L'arrivée de deux personnages venus de l'extérieur va bouleverser l'ordre des choses.

UN UNIVERS SYMBOLIQUE ET MÉTAPHORIQUE :

Il est amusant de constater que dans cet univers tout peut être interprété selon différents niveaux. Dans ce monde, tout a une double fonction, à commencer par le patron de l'établissement. La religion catholique, la psychanalyse, etc... Nous offrent des figures et bon nombre de références symboliques avec lesquelles nous pouvons dialoguer. Mais représenter l'au-delà ne reste qu'un travail basé sur des hypothèses et un mystère. C'est en général sans le vouloir que l'on fait les propositions les plus pertinentes. Enfin certains personnages sont plus énigmatiques (un petit mousse et son bateau par exemple...) et nous souhaitons en laisser le sens ouvert pour le spectateur. La mort doit rester quelque chose de mystérieux.

EXTRAIT :

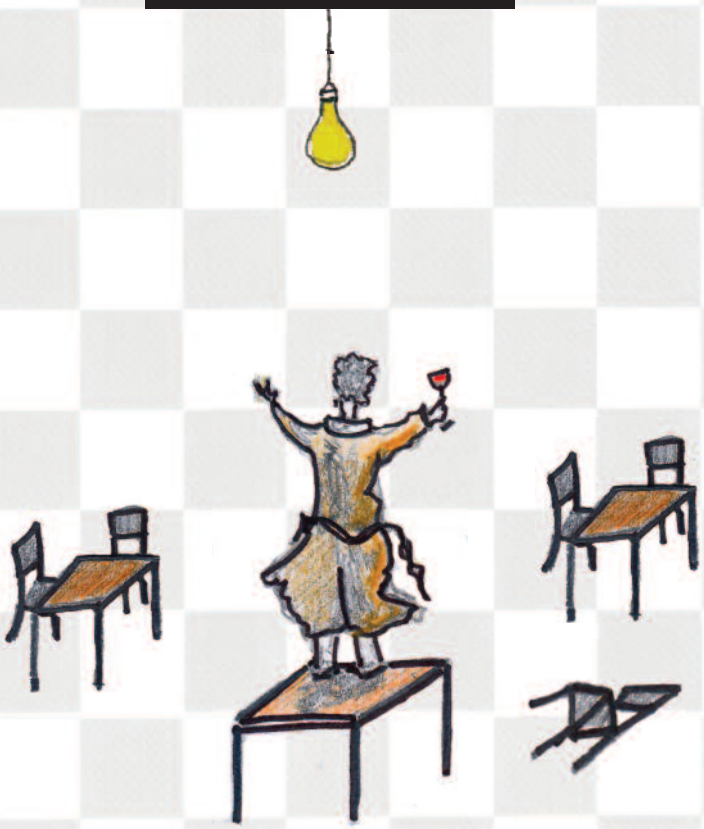

-Toi! Toi, tu sais que nous sommes là. Tu ne peux ni nous voir, ni nous entendre mais tu sais que nous sommes là. Peut-être est-ce nous qui te bousculons quand tu crois que tu titubes. Le bar est fermé mon ami, qu'est-ce que tu crois? Qu'est-ce que tu attends? Qu'est-ce que tu crois qu'il y a après? Insatisfait, tu en veux toujours plus. La vie sur terre ne te suffit pas. Tu veux savoir ce qu'il y a derrière la nuit, sous ce vieux tapis nourri de terreurs enfantines. On nous a toujours fait peur avec ces histoires, depuis l'origine du monde. Autrefois dans les jungles, les forêts et les marécages il y avait les bêtes sauvages, les monstres, les loups-garous. Maintenant que nous avons sécurisé nos territoires il y a nos semblables, les malades, les fous, les vicieux, les sadiques, les sorcières, les putes, les ivrognes, les camés, les bons à rien, les voleurs, les escrocs, les menteurs, les angoissés et les fanatiques. Ceux qui sortent et vivent la nuit sont des vampires. Qu'est ce qu'on peux bien faire sur la terre quand il n'y a plus de soleil? Ivre tu bascules, tu passes la frontière pour un voyage dans le monde des ténèbres, tu soulèves le voile. Et alors tu sais qu'il n'y a rien de ce qu'on a bien voulu te faire croire. Alors, reste là debout, parmi nous titube et écoute, regarde...

Chronique des fantoches Nicolas Beduneau

ESTHÉTIQUE ET SCÉNOGRAPHIE :

LES ANNÉES 80'S :

Cette époque nous paraît juste et en adéquation avec l'univers des Fantoches pour un certain nombre de raisons. C'est plus particulièrement pour un mouvement musical - LA COLD WAVE - que nous souhaitons travailler sur cette période.

L' INSPIRATION COLD WAVE :

Les morts peuvent danser. Descendants du No Future des Punks, le mouvement Cold Wave joue avec la mort à l'image de la littérature gothique et lui apporte esthétique et poésie. Ses protagonistes font poser douleur et froideur. C'est du grand guignol qui a l'air de se prendre au sérieux. Ils font autant référence à l'holocauste (Joy Division) qu'à l'iconographie religieuse (Christian Death) ou à la sorcellerie (Virgin Prunes). Là-bas on s'amuse à être dépressif, on adorerait pouvoir se suicider tous les jours, le noir macabre du deuil devient aussi profond que celui de l'éternité. Les corps sanglants et pourrissants deviennent sexy et permettent d'atteindre l'autre rive en beauté et en musique (nappes de synthé, basse mélodique, chant sépulcral).

L'UNIVERS MUSICAL :

Pour cette création nous avons la volonté de jouer de la musique en live pendant et après le spectacle. Entre une compagnie de théâtre et un groupe de musique les frontières sont parfois minces. La seule vraie différence (et non des moindres !) c'est que nous ne sommes pas tous musiciens... mais tâchons de le devenir. Nous sommes avant tout comédiens, et c'est par ce filtre que nous explorons d'autres pratiques artistiques. Une musique est au centre de notre travail : *La Fête Triste* du groupe Trisomie 21. Une sorte de valse électronique, joyeuse, mais extrêmement froide et triste par la même occasion.

Credis photos Jean Gros-Abadie

Les Fantoches
Compagnie Gérard Gérard.
SCHÉMA D'IMPLANTATION TYPE

Charles Vedel : 06.68.77.15.11
Jean-Baptiste Epiard : 06.15.49.16.21

Echelle : 1/100e

Dimension :
Dimension minimum : 12 / 7m
Il est possible de réduire l'implantation sur des plateaux par exemple... nous consulter.

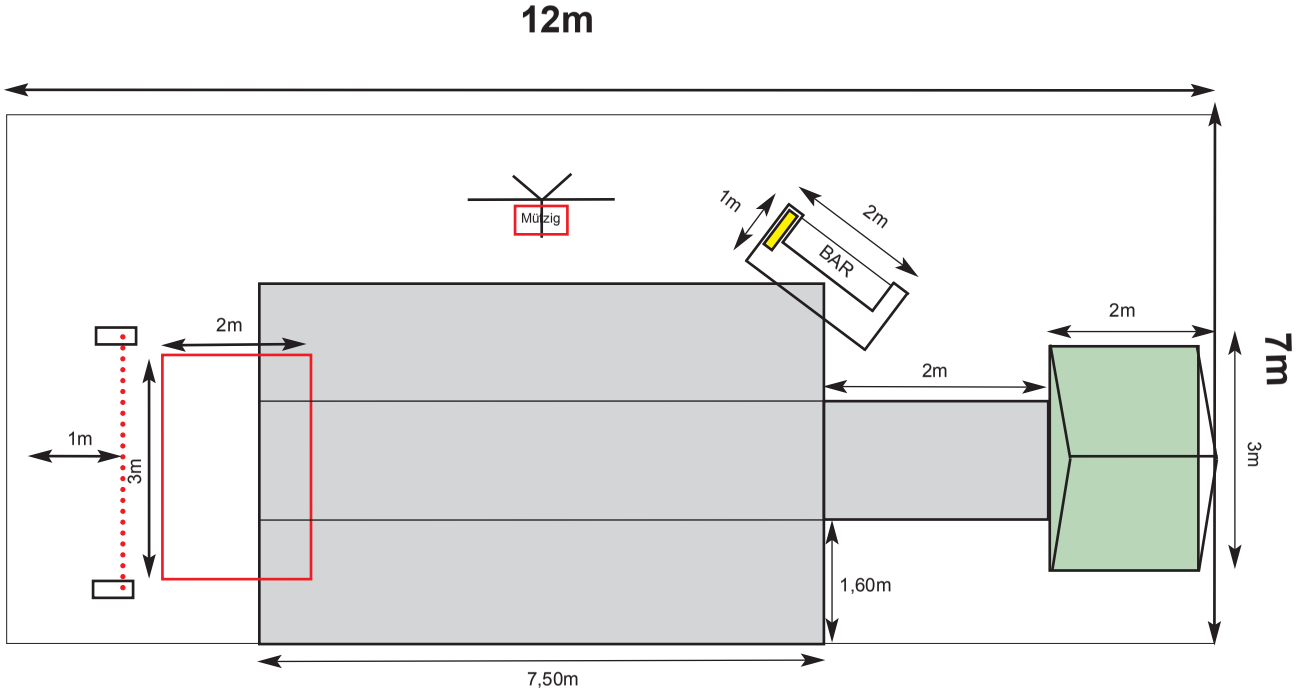

Tapis de danse

Tente (coulisses)

Cabaret

Rideau

Console lunière

Gradins
(à titre indicatif)

Mützig

Néon de bar (sur pied)

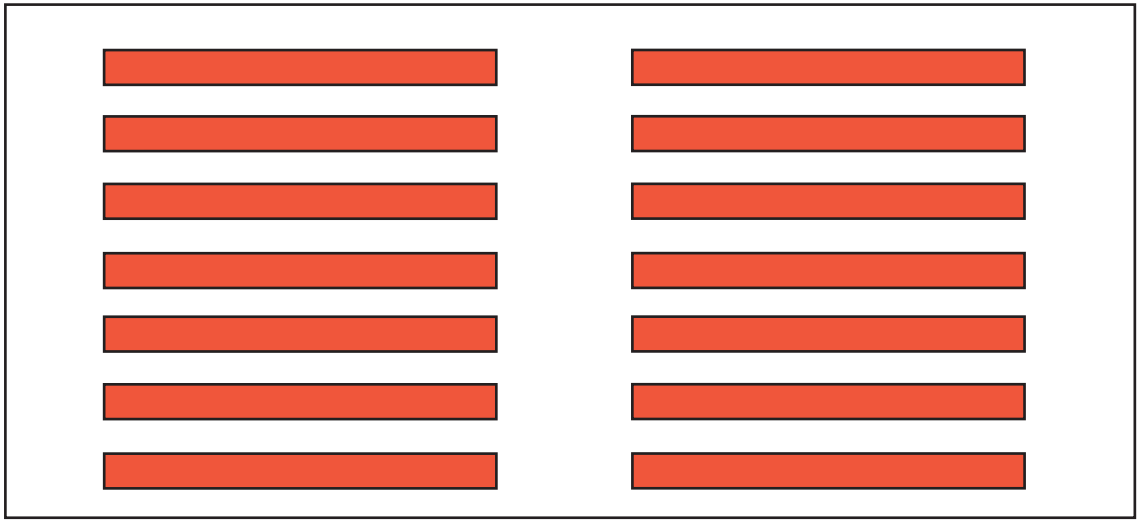

COURTE FICHE TECHNIQUE

PERSONNEL DE TOURNÉE (COMPAGNIE GÉRARD GÉRARD)

Nombre : 10 personnes
7 comédiens, 1 metteur en scène, 1 technicien,1 assistante.

Durée du spectacle :
1h20. (ouverture au public 1/4 heure avant la représentation.)

Durée du Montage :
3h (déchargement compris)

Implantation lumière :
2h

Démontage :
3h (chargement compris)

LIEUX DE REPRÉSENTATION

Pour les espaces non théâtraux : (intérieur ou extérieur)
Voici une liste de lieux susceptibles de nous intéresser :
- Salle des fêtes - Hangars - parkings- petite place publique (calme)...
Le spectacle peut se jouer en 16 A (4 prises minimum), il est donc possible d'imaginer des espaces non théâtraux. Des lieux ayant une ésthétique forte seront privilégiés. Le choix du lieu de la représentation se fait en amont entre le metteur en scène et la structure d'accueil. Le spectacle se joue sur une surface plane minimum de 16m / 7 m. A défaut de fiches techniques détaillées des espaces de jeux proposés, tout autre document (photos, plans, descriptions, nature du sol...) est le bienvenue.

En exterieur le spectacle se jouera exclusivement de nuit.
Sol plat et dur impératif.
Public assis.

Pour les salles de spectacle :
Dimensions plateau minimum : 12m / 7m. Hauteur minimum 5m. Joindre une fiche technique en amont ainsi que des photos et des précisions sur la nature du plateau (samia...) et la nature des murs de la cage de scène. Si besoin la compagnie demandera d'utiliser la cage de scène nue (non tapsée). Dans ce cas la demande sera formulée en amont du jour du montage.

PRODUCTION

La CGG - Compagnie Gérard Gérard

AVEC LE SOUTIEN DE :

-La Gare Franche / Cosmos Kolej (Marseille, 13)
- Mairie d' Alénya (Alénya, 66)
-Le Lieu Noir (Sète, 34)
-Théâtre des Hautes Rives (Rivesaltes, 66)
- La Région Languedoc-Roussillon (aide à la création)
- Conseil Général des Pyrénées Orientales (aide à la création)
-Par Les Villages (Communauté du Pays d'Aix, 13) Coproduction
-Réseau en Scène Languedoc-Roussillon

LA COMPAGNIE
GERARD
GERARD

CONTACTS

Muriel Sapinho
Diffusion:
06.13.76.20.67
murielsapinho@hotmail.com

Claire Schumm
Administration :
06.83.21.85.25
claireschumm@yahoo.fr

CGG-Compagnie Gérard Gérard
Théâtre des Hautes Rives
17 rue Ludovic Ville
66600 Rivesaltes
04.68.38.07.32
contact@ciegerardgerard.fr

SIRET 49184562400023
APE 9001Z
Licence d'entrepreneur de spectacle 2-1027746

WWW.CIEGERARDGERARD.FR